RevA
11.24

HQ VS40V

Pompe de relevage submersible avec roue Vortex sortie verticale

Domaine d'application
- Eaux chargées avec matières en suspension
- Toutes les eaux usées des maisons, **HORS WC**
- Eaux pluviales

Caractéristiques
- Débit jusqu'à 26,0 m3/h
- Jusqu'à 16,5 m de HMT
- Profondeur d'immersion 20 m maxi
- Température de l'eau +40°C maxi
- Passage ø40 mm maxi
- Idéale pour une installation avec pied d'assise

MR POMPES 179 RUE DU LEVANT 30420 CALVISSON
Tel : 04.66.37.64.04 | Fax : 04.66.37.91.95
e-mail : contact@mrpompes.com | www.mrpompes.com

RELEVAGE

HQ VS40V

SORTIE VERTICALE

PRINCIPAUX ATOUTS D'UNE POMPE VORTEX :

Incolmatable : La roue vortex crée un tourbillon qui entraine la plupart des matières solides sans contact avec la turbine : ainsi les matières fibreuses sont repoussées et ne peuvent pas s'accrocher à la turbine.

Usure minimum + rendement constant : L'usure des pompes Vortex est très faible car la plupart des solides pompés passent par la volute sans même toucher la turbine.
Le rendement reste donc constant sur une longue période.

Entretien réduit + aucun réglage : La position de la roue en retrait dans la volute élimine les risques de blocage et de perte brutale de rendement. Aucun réajustement n'est donc nécessaire, les frais de maintenance et d'exploitation sont donc faibles et constants.

APPLICATION :

- Eaux chargées avec matières en suspension
- Toutes les eaux usées des maisons, HORS WC
- Eaux pluviales

UTILISATION :

- La gamme **HQ VS40** est étudiée pour relever les eaux chargées avec matières en suspension et toutes les eaux usées des maisons HORS WC
- Température max 40°C
- Passage ø40mm maxi
- Profondeur d'immersion 20 m maxi
- Idéale pour une installation sur pied d'assise

CONSTRUCTION :

- Volute et tête de pompe en fonte
- Corps de pompe en fonte
- Sortie verticale à bride DN 40 et taraudée 1 1/2''
- **Existe avec flotteur intégré en monophasé et triphasé**

MOTEUR :

- Moteur asynchrone sec IP 68 refroidi par le liquide environnant classe d'isolation F (155°C)
- Condensateur interne pour les modèles en monophasé
- Courbes à 2800 tr/min en continu avec de l'eau de densité 1 Kg/dm3

TENSION :

- VS.V .M monophasé : 1x230 V. 50 Hz
- VS.V .T triphasé : 3x400 V. 50 Hz

Sur demande les tensions et les fréquences peuvent être différentes.

Roue vortex

MR POMPES 179 RUE DU LEVANT 30420 CALVISSON
Tel : 04.66.37.64.04 | Fax : 04.66.37.91.95
e-mail : contact@mrpompes.com | www.mrpompes.com

RELEVAGE

HQ VS40V

SORTIE VERTICALE

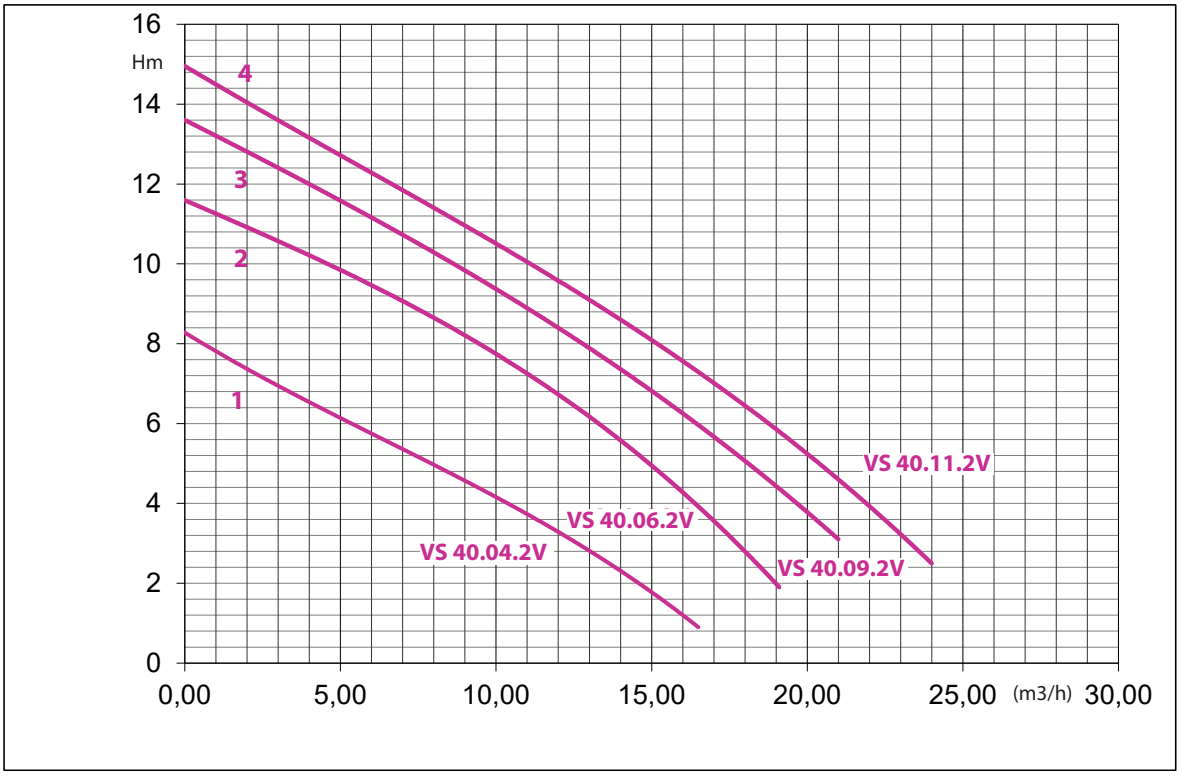

Type	Courbe n°	Tension V	Vitesse tr/min	Puissance kW	Puissance CV	Moteur A	Moteur µF	Raccordement DN	H (max) m	Débit (max) m³/h	Câble ml
HQ VS.V40 04.2M	1	1 x 230V	2800	0,37	0,5	3,5	16	1 1/2"	8	17	10
HQ VS.V40 04.2MA	1		2800	0,37	0,5	3,5	16	1 1/2"	8	17	10
HQ VS.V40 06.2M	2		2800	0,6	0,8	4,5	16	1 1/2"	11	20	10
HQ VS.V40 06.2MA	2		2800	0,6	0,8	4,5	16	1 1/2"	11	20	10
HQ VS.V40 09.2M	3		2800	0,9	1,2	7	20	1 1/2"	12,9	22	10
HQ VS.V40 09.2MA	3		2800	0,9	1,2	7	20	1 1/2"	12,9	22	10
HQ VS.V40 11.2M	4		2800	1,1	1,5	7,7	25	1 1/2"	15	26	10
HQ VS.V40 11.2MA	4		2800	1,1	1,5	7,7	25	1 1/2"	15	26	10
HQ VS.V40 04.2T	1	3 x 400V	2800	0,37	0,5	1,2	-	1 1/2"	8	17	10
HQ VS.V40 06.2T	2		2800	0,6	0,8	1,6	-	1 1/2"	11	20	10
HQ VS.V40 06.2TA	2		2800	0,6	0,8	1,6	-	1 1/2"	11	20	10
HQ VS.V40 09.2T	3		2800	0,9	1,2	2,2	-	1 1/2"	12,9	22	10
HQ VS.V40 09.2TA	3		2800	0,9	1,2	2,2	-	1 1/2"	12,9	22	10
HQ VS.V40 11.2T	4		2800	1,1	1,5	2,9	-	1 1/2"	15	26	10
HQ VS.V40 11.2TA	4		2800	1,1	1,5	2,9	-	1 1/2"	15	26	10

Accessoires

PA HQ VS DN40	Pied d'assise DN 40 pour pompe HQ VS 40

RELEVAGE

HQ VS40V

SORTIE VERTICALE

DIMENSIONS :

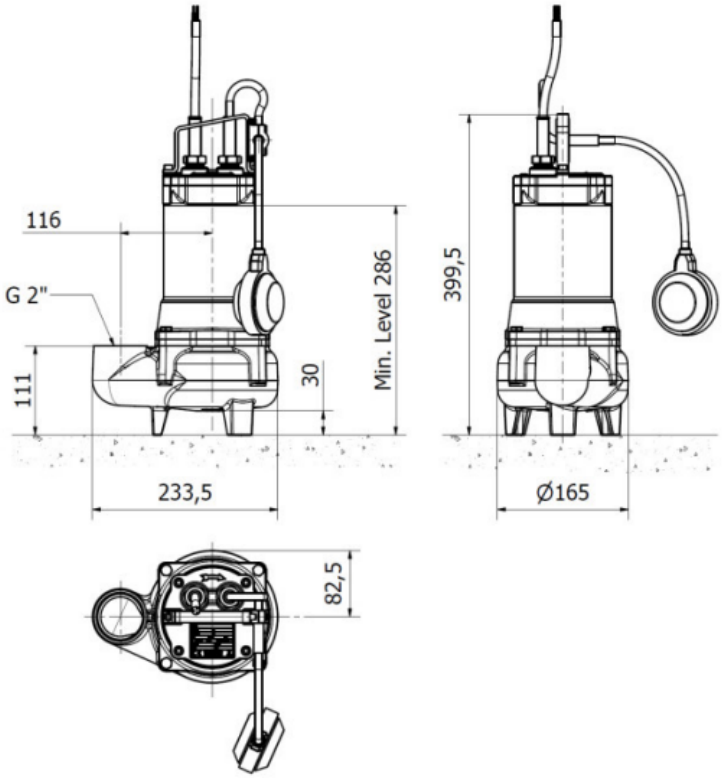

MR POMPES 179 RUE DU LEVANT 30420 CALVISSON
Tel : 04.66.37.64.04 | Fax : 04.66.37.91.95
e-mail : contact@mrpompes.com | www.mrpompes.com